LogiLink®

Doppel-Monitorarm aus Aluminium, Armlänge: 450 mm

für Bildschirme von 43,18 cm bis 81,28 cm (17" - 32")

- VESA Kompatibilität: 75 x 75 mm, 100 x 100 mm
- Montageart: Tischklemm- oder Tischlochmontage
- Tischklemme für Tische von 10 - 80 mm Dicke
- Tischlochmontage für Tische von 10 - 45 mm Dicke
- einfaches Kabelmanagement
- Arm höhenverstellbar
- mit mechanischer Feder
- Neigung: - 90 Grad / + 90 Grad
- Schwenkung: - 90 / + 90 Grad
- Frontplatte drehbar: - 180 Grad / + 180 Grad
- Maße Frontplatte (B)115 x (H)115 mm
- Lieferung inkl. Befestigungsmaterial

Doppel-Monitorarm aus Aluminium, Armlänge: 450 mm

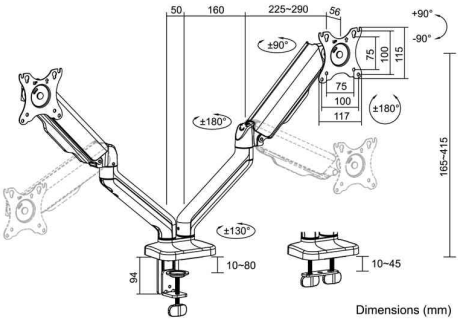

Doppel-Monitorarm aus Aluminium - Abmessungen

Symbolbild: zeigt das Produkt in der Anwendung

Symbolbild: zeigt das Produkt in der Anwendung

Symbolbild: zeigt das Produkt in der Anwendung

Symbolbild: zeigt das Produkt in der Anwendung

Produkt	Ausführung	Tragkraft	Farbe	Hersteller-Nummer	Bestell-Nummer
Monitorarm	bis 32" (81,28 cm)	2 x 9 kg	schwarz	BP0177	11117976

Veröffentlichungen, auch auszugsweise, nur mit ausdrücklicher Genehmigung des Herausgebers! © - Rechte vertreten durch MVM Marketing GmbH